ZOOMLION

AURORA

Новые ЭЛЕКТРИЧЕСКИЕ ПОДЪЕМНИКИ ПОВЫШЕННОЙ ПРОХОДИМОСТИ С ШАРНИРНО-СОЧЛЕНЕННОЙ СТРЕЛОЙ

ZA16JERT/ZA16JERT-Li

Соответствуют стандартам CE/ANSI

ОСОБЕННОСТИ

Стандартные функции

Пропорциональное управление
Сигнализация при любом перемещении
Проблесковый маячок
Самозакрывающиеся входные створки
Система аварийного опускания
Кнопка аварийного останова
Система автоматического выравнивания
Бортовая система диагностики
Система защиты от опрокидывания
Независимая подвеска колес
Система контроля нагрузки
Система управления аккумулятором (только ZA16JERT-Li)
Светодиодный дисплей 4,3’
Звуковой сигнал
Устройство защиты от раздавливания
Быстрая зарядка (только ZA16JERT-Li)

Принадлежности и опции

Освещение платформы
Питание платформы переменным током
Линия подачи воздуха к платформе
Не оставляющие следов шины
Быстрая зарядка (только ZA16JERT)

КЛЮЧЕВЫЕ АСПЕКТЫ

- Центральная компоновка, высокая жесткость конструкции и небольшое отклонение стрелы
- Точная и эффективная система привода переменного тока обеспечивает высокую мощность и стабильное управление, двигатель не требует технического обслуживания
- Электрический подъемник повышенной проходимости с шарнирно-сочлененной стрелой высотой 16 м с мощной силовой установкой подходит для сложных условий работы
- Полный привод обеспечивает высокую мощность, идеально подходит для бездорожья
- Усовершенствованная двойная система управления (управление клапанами + управление насосом) обеспечивает энергосбережение, плавность и эффективность управления
- Литиевая батарея большой емкости отличается длительным сроком службы, количество циклов заряда и разряда достигает 2500 раз, весь срок службы не требует технического обслуживания, предоставляется 5-летняя гарантия (только для ZA16JERT-Li)

AURORA - Официальный дистрибьютор Zoomlion в России

Адрес: Россия, Московская обл., г. Химки, Транспортный проезд, вл. 2, БЦ «Аврора»
Тел.: +7 800 551-53-91
Электронная почта: info@zoomlion-rus.com **ZOOMLION-RUS.COM**

ZOOMLION

AURORA

ЭЛЕКТРИЧЕСКИЕ ПОДЪЕМНИКИ С ШАРНИРНО-СОЧЛЕНЕННОЙ СТРЕЛОЙ

Новые ПОВЫШЕННОЙ ПРОХОДИМОСТИ

ZA16JERT/ZA16JERT-Li

Соответствуют стандартам CE/ANSI

Модель	ZA16JERT		ZA16JERT-Li	
	Британские ед. изм.	Метрические ед. изм.	Британские ед. изм.	Метрические ед. изм.
Размеры				
Рабочая высота	58 ф 5 д	17,8 м	58 ф 5 д	17,8 м
Высота платформы	51 ф 10 д	15,8 м	51 ф 10 д	15,8 м
Горизонтальный вылет	31 ф 11 д	9,72 м	31 ф 11 д	9,72 м
Высота подъема с поворотом	26 ф 3 д	8 м	26 ф 3 д	8 м
A – Длина в сложенном состоянии	25 ф 3 д	7,7 м	25 ф 3 д	7,7 м
B – Ширина в сложенном состоянии	7 ф 6 д	2,3 м	7 ф 6 д	2,3 м
C – Высота в сложенном состоянии	7 ф 4 д	2,23 м	7 ф 4 д	2,23 м
D – Длина платформы	6 ф	1,83 м	6 ф	1,83 м
E – Ширина платформы	2 ф 6 д	0,76 м	2 ф 6 д	0,76 м
F – Колесная база	7 ф 9 д	2,36 м	7 ф 9 д	2,36 м
G – Дорожный просвет	1 ф 2 д	0,36 м	1 ф 2 д	0,36 м
Рабочие характеристики				
Грузоподъемность платформы	550 фунтов	250 кг	550 фунтов	250 кг
Скорость движения	3,4 миль/ч	5,5 км/ч	3,4 миль/ч	5,5 км/ч
Преодолеваемый уклон	45 % (24°)		45 % (24°)	
Независимая подвеска колес	8 д	0,20 м	8 д	0,20 м
Радиус поворота (по внутреннему колесу)	6 ф 9 д	2,06 м	6 ф 9 д	2,06 м
Радиус поворота (по наружному колесу)	15 ф 8 д	4,78 м	15 ф 8 д	4,78 м
Поворотное устройство	360°		360°	
Вращение платформы	±90°		±90°	
Радиус поворота задней части платформы	0,6 ф	0,2 м	0,6 ф	0,2 м
Максимальный рабочий уклон	5°		5°	
Максимальная скорость ветра	28 миль/ч	12,5 м/с	28 миль/ч	12,5 м/с
Питание				
Аккумуляторная батарея	2 × 24 В / 320 А·ч		Li-ion аккумулятор 48 В / 315 А·ч	
Зарядное устройство	48 В / 35 А 48 В / 60 А		48 В / 60 А	
Ходовой двигатель	32 В пер. тока		32 В пер. тока	
Двигатель подъемного механизма	32 В пер. тока		32 В пер. тока	
Вспомогательное питание	Электрический насос 12 В пост. тока		Электрический насос 12 В пост. тока	
Емкость бака рабочей жидкости гидросистемы	7,9 (галл. США)	30 л	7,9 (галл. США)	30 л
Шины				
Тип	Шины с полимерным заполнением 33×12		Шины с полимерным заполнением 33×12	
Масса				
Полная	16 093 фунта	7300 кг	16 093 фунта	7300 кг

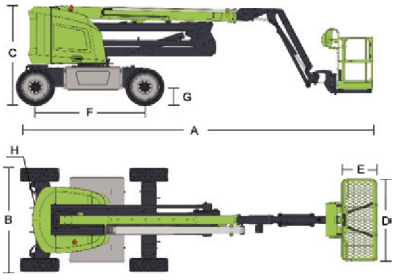

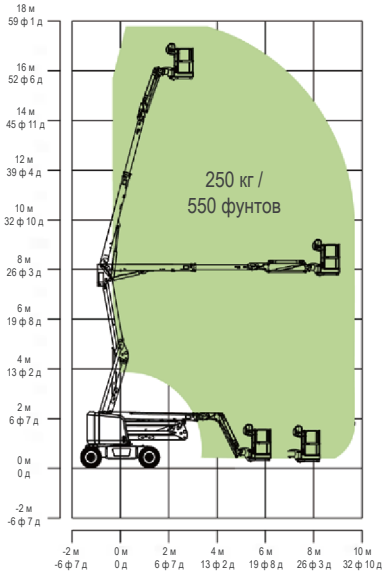

Диапазон перемещения ZA16JERT/ZA16JERT-Li

ZOOMLION ACCESS оставляет за собой право вносить изменения в спецификации и/или оборудование без предварительного уведомления.
Спецификации изделия обновлены на июль 2023 года.