ZOOMLION

Новые

ЭЛЕКТРИЧЕСКИЕ ПОДЪЕМНИКИ ПОВЫШЕННОЙ ПРОХОДИМОСТИ С ШАРНИРНО-СОЧЛЕНЕННОЙ СТРЕЛОЙ

ZA20JERT/ZA20JERT-Li

Соответствуют стандартам ANSI/CSA

КЛЮЧЕВЫЕ АСПЕКТЫ

- Обеспечивает большую рабочую высоту 21,38 м и грузоподъемность 250/360 кг по сравнению с конкурентами
- Система быстрого подъема опускает стрелу из верхнего положения непосредственно на землю, не требуя складывания стрелы, что повышает эффективность работы
- Точная и эффективная ходовая система переменного тока и бортовая система приводов переменного тока обеспечивают высокую мощность, стабильное управление и не требуют технического обслуживания двигателей
- Независимая система вспомогательного питания для более безопасного применения
- Редуктор с большим передаточным отношением обеспечивает лучшую преодолеваемость подъемов
- Литиевый аккумулятор большой емкости обеспечивает длительный срок службы, количество циклов заряда и разряда достигает 2500 раз, весь срок службы не требует технического обслуживания, предоставляется 5-летняя гарантия

ОСОБЕННОСТИ

Стандартные функции

- Пропорциональное управление
- Сигнализация при любом перемещении
- Проблесковый маячок
- Самозакрывающиеся входные створки
- Система аварийного опускания
- Кнопка аварийного останова
- Система автоматического выравнивания
- Бортовая система диагностики
- Система защиты от опрокидывания
- Независимая подвеска колес
- Система контроля нагрузки
- Светодиодный дисплей 4,3'
- Звуковой сигнал
- Устройство защиты от раздавливания
- Функция быстрого опускания

Принадлежности и опции

- Освещение платформы
- Питание платформы переменным током
- Линия подачи воздуха к платформе
- Рабочая платформа 2,44 × 0,91 м / 8 × 2,98 ф
- Не оставляющие следов шины
- Система управления аккумулятором (только ZA20JERT-Li)

AURORA **Официальный дистрибьютор Zoomlion в России**

Адрес: Россия, Московская обл., г. Химки, Транспортный проезд, вл. 2, БЦ «Аврора»

Тел.: +7 800 551-53-91

Электронная почта: info@zoomlion-rus.com **ZOOMLION-RUS.COM**

ZOOMLION

AURORA

ЭЛЕКТРИЧЕСКИЕ ПОДЪЕМНИКИ С ШАРНИРНО-СОЧЛЕНЕННОЙ СТРЕЛОЙ

Новые ПОВЫШЕННОЙ ПРОХОДИМОСТИ

ZA20JERT/ZA20JERT-Li

Соответствуют стандартам CE/ANSI/CSA

Модель	ZA20JERT		ZA20JERT-Li	
	Британские ед. изм.	Метрические ед. изм.	Британские ед. изм.	Метрические ед. изм.
Размеры				
Рабочая высота	70 ф 1 д	21,38 м	70 ф 1 д	21,38 м
Высота платформы	63 ф 7 д	19,38 м	63 ф 7 д	19,38 м
Горизонтальный вылет	39 ф 8 д	12,1 м	39 ф 8 д	12,1 м
Высота подъема с поворотом	27 ф 1 д	8,25 м	27 ф 1 д	8,25 м
A – Длина в сложенном состоянии	28 ф 10 д	8,8 м	28 ф 10 д	8,8 м
B – Ширина в сложенном состоянии	8 ф 1 д	2,46 м	8 ф 1 д	2,46 м
C – Высота в сложенном состоянии	8 ф 3 д	2,52 м	8 ф 3 д	2,52 м
D – Длина платформы	8 ф	2,44 м	8 ф	2,44 м
E – Ширина платформы	3 ф	0,91 м	3 ф	0,91 м
F – Колесная база	8 ф 3 д	2,52 м	8 ф 3 д	2,52 м
G – Дорожный просвет	1 ф 4 д	0,4 м	1 ф 4 д	0,4 м
Рабочие характеристики				
Грузоподъемность платформы	550 фунтов / 793 фунта	250 кг / 360 кг	550 фунтов / 793 фунта	250 кг / 360 кг
Скорость движения	3,79 миль/ч	6,1 км/ч	3,23 миль/ч	5,2 км/ч
Преодолеваемый уклон	45 %		45 %	
Независимая подвеска колес	8 д	0,20 м	8 д	0,20 м
Радиус поворота (по внутреннему колесу)	9 ф 1 д	2,78 м	9 ф 1 д	2,78 м
Радиус поворота (по наружному колесу)	18 ф	5,49 м	18 ф	5,49 м
Поворотное устройство	360°		360°	
Вращение платформы	±90°		±90°	
Радиус поворота задней части платформы	2 ф 1 д	0,64 м	2 ф 1 д	0,64 м
Максимальный рабочий уклон	3°/5°		3°/5°	
Максимальная скорость ветра	28 миль/ч	12,5 м/с	28 миль/ч	12,5 м/с
Питание				
Аккумуляторная батарея	2 × 24 В / 440 А·ч		Li-ion аккумулятор 48 В / 315 А·ч	
Зарядное устройство	48 В / 60 А		48 В / 60 А	
Ходовой двигатель	32 В пер. тока		32 В пер. тока	
Двигатель подъемного механизма	32 В пер. тока		32 В пер. тока	
Вспомогательное питание	Электрический насос 12 В пост. тока		Электрический насос 12 В пост. тока	
Емкость бака рабочей жидкости гидросистемы	19,8 (галл. США)	75 л	19,8 (галл. США)	75 л
Шины				
Тип	Шины с полимерным заполнением 33×12 D610		Шины с полимерным заполнением 33×12 D610	
Масса				
Полная	20 392 фунта	9250 кг	20 392 фунта	9250 кг

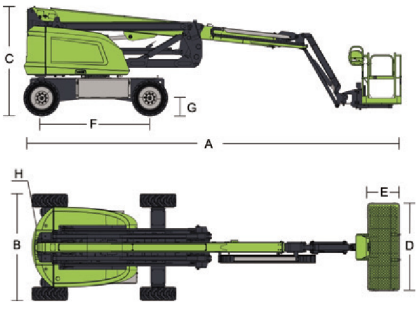

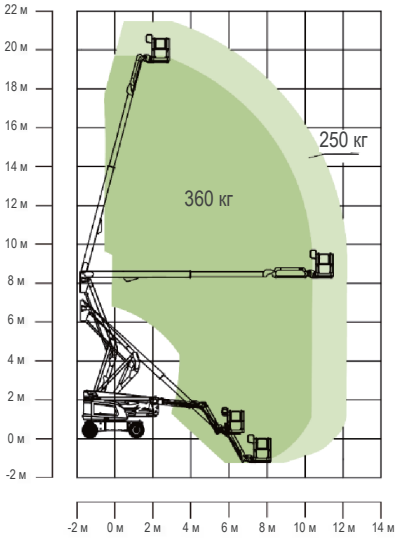

Диапазон перемещения ZA20JERT/ZA20JERT-Li

ZOOMLION ACCESS оставляет за собой право вносить изменения в спецификации и/или оборудование без предварительного уведомления.
Спецификации изделия обновлены на июль 2023 года.